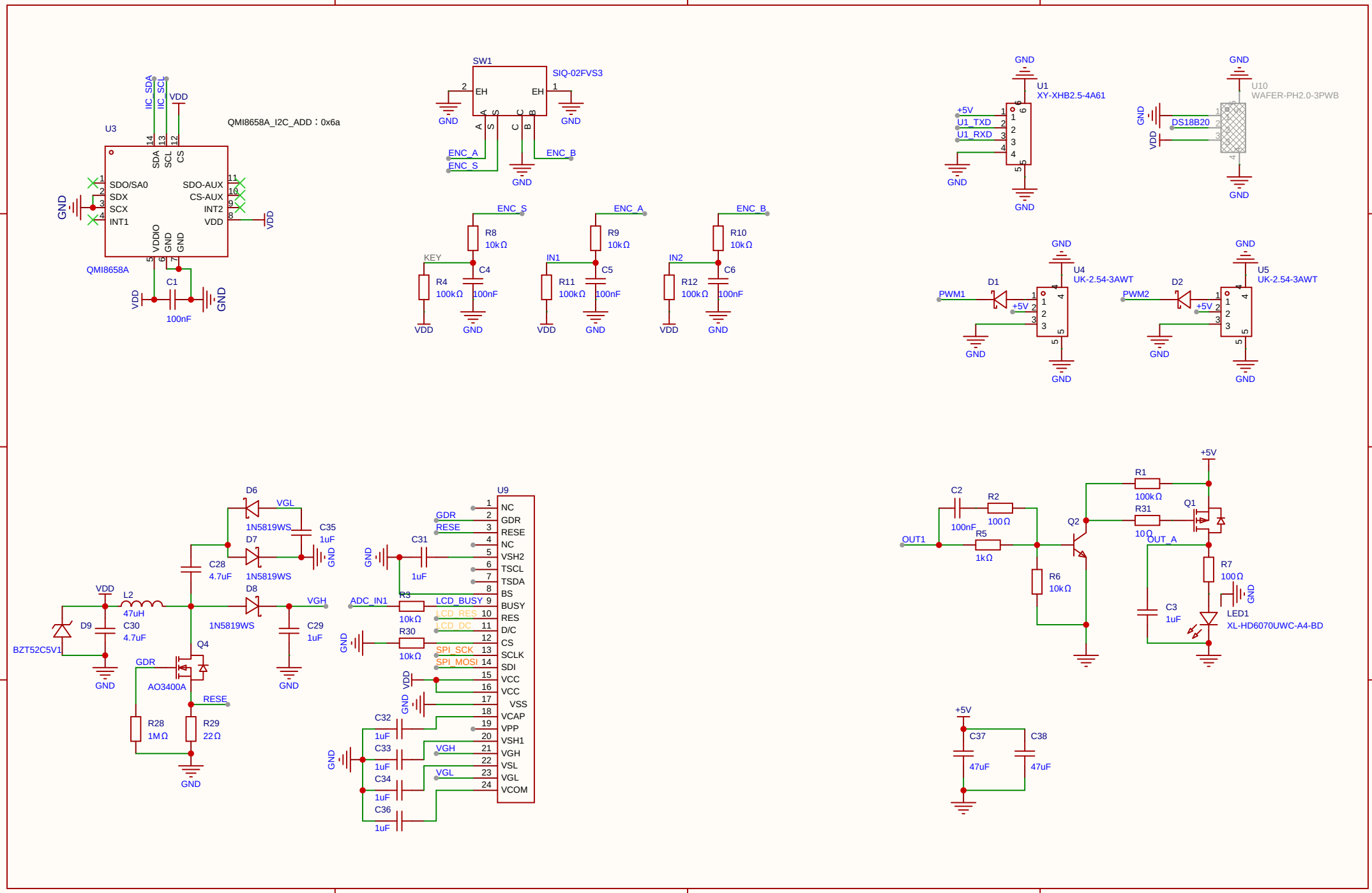
U3
QMI8658A_I2C_ADD：0x6a
IIC_SDA
IIC_SCL
VDD
SDA
SCL
CS
SDO/SA0
SDX
SCX
INT1
SDO-AUX
CS-AUX
INT2
VDD
VDDIO
GND
QMI8658A
C1
100nF
SW1
SIQ-02FVS3
EH
ENC_A
ENC_S
ENC_B
R8
10kΩ
R9
10kΩ
R10
10kΩ
KEY
IN1
IN2
R4
100kΩ
R11
100kΩ
R12
100kΩ
C4
C5
C6
100nF
U1
XY-XHB2.5-4A61
+5V
U1_TXD
U1_RXD
U10
WAFER-PH2.0-3PWB
DS18B20
U4
UK-2.54-3AWT
U5
UK-2.54-3AWT
D1
D2
PWM1
PWM2
D6
D7
D8
D9
VGL
VGH
1N5819WS
C35
1uF
C28
4.7uF
L2
47uH
C30
4.7uF
C29
1uF
BZT52C5V1
Q4
AO3400A
GDR
RESE
R28
1MΩ
R29
22Ω
U9
NC
GDR
RESE
VSH2
TSCL
TSDA
BS
BUSY
RES
D/C
CS
SCLK
SDI
VCC
VSS
VCAP
VPP
VSH1
VGH
VSL
VGL
VCOM
C31
1uF
ADC_IN1
R3
10kΩ
R30
10kΩ
LCD_BUSY
LCD_RES
LCD_DC
SPI_SCK
SPI_MOSI
C32
C33
C34
C36
1uF
OUT1
C2
100nF
R2
100Ω
R5
1kΩ
R6
10kΩ
Q2
R1
100kΩ
R31
10Ω
Q1
OUT_A
R7
100Ω
C3
1uF
LED1
XL-HD6070UWC-A4-BD
C37
C38
47uF
47uF

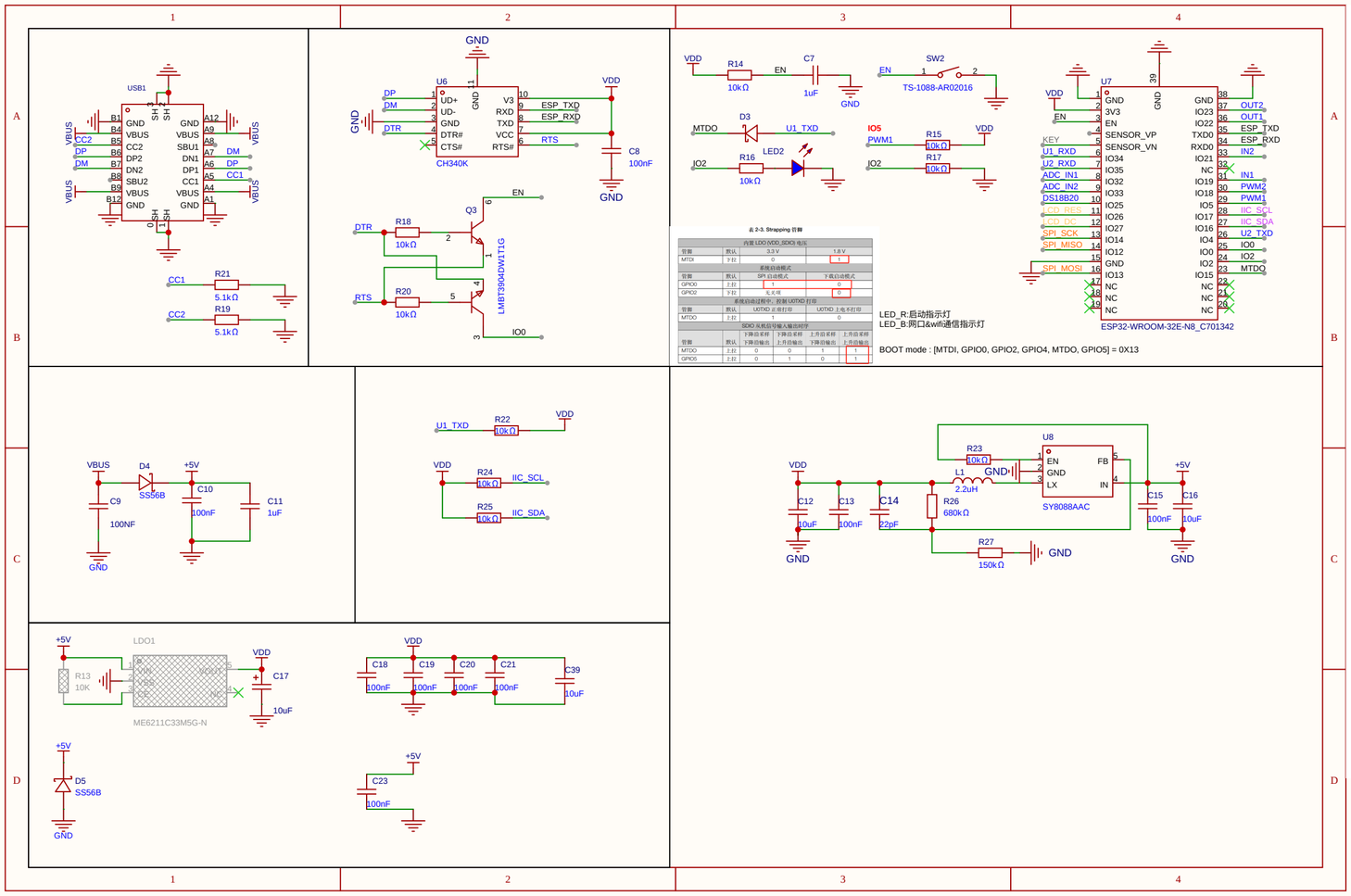

一、ESP32Q-D2WD芯片

1. ESP32-D2WD特殊引脚查询表&注意事项

引脚名	芯片No.	电源	是否建议使用	原因
GPIO0	23	VDD3P3_RTC	不优先	Strapping Pins* 用于切换Booting Mode 复位完成后可以正常使用
GPIO2	22	VDD3P3_RTC	不优先	Strapping Pins* 用于切换Booting Mode 复位完成后可以正常使用
GPIO5	34	VDD3P3_CPU	不优先	Strapping Pins* 与MTDO 用于切换Timing of SDIO Slave
GPIO12 /MTDI	18	VDD3P3_RTC	不优先	Strapping Pins* 用于确认flash工作电压 1:1.8v 0:3.3v(default)
GPIO15 /MTDO	21	VDD3P3_RTC	不优先	Strapping Pins* 时钟相关
GPIO16*	25	VDD_SDIO	不建议	需查阅模组原理图 GPIO16 和 GPIO17 SD_CMD, SD_CLK, SD_DATA_0 SD_DATA_1 用于外接flash
GPIO17*	27	VDD_SDIO	不建议	需查阅模组原理图 同上 （该引脚电压与flash供电电压一致）
GPIO 34 /VDET_1	10	VDD3P3_RTC	不建议	只能作为输入引脚
GPIO 35 /VDET_2	11	VDD3P3_RTC	不建议	只能作为输入引脚
GPIO 36 /SENSOR_VP	5	VDD3P3_RTC	不建议	只能作为输入引脚
GPIO 37 /SENSOR_CAPP	6	VDD3P3_RTC	不建议	只能作为输入引脚
GPIO 38 /SENSOR_CAPN	7	VDD3P3_RTC	不建议	只能作为输入引脚
GPIO 39 /SENSOR_VN	8	VDD3P3_RTC	不建议	只能作为输入引脚